Les Porte-Voiture et Plateau *roues extérieures*

Les Points Forts

homologation CE

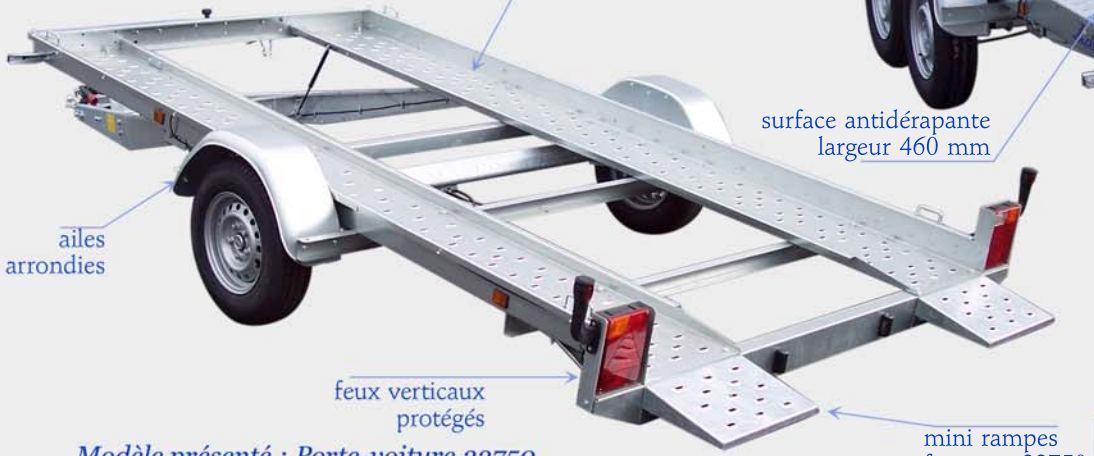

Modèle présenté : Porte-voiture 32750

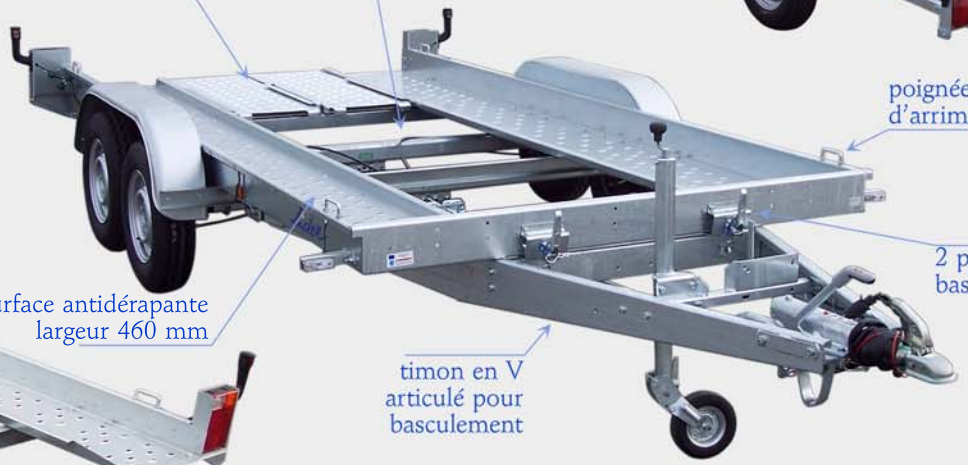

Modèle présenté : Porte-voiture 32740

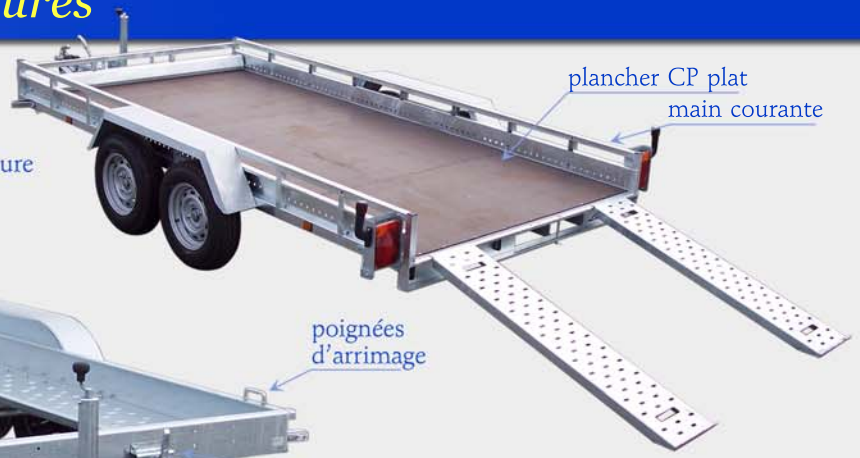

Modèle présenté :
Plateau 32700
avec option rampes

Les Équipements

Kit hydraulique de basculement

Cale de roue

Treuil avec support

Plancher CP démontable

Roue de secours et support

Caractéristiques	Plateau 32700	Porte-voiture 32750	Porte-voiture 32740	Porte-voiture 32760
P T A C (kg)	2500/2000/1700	1300/1200/1100/1000	2000/1700	2500
Masse à vide mini (kg)	600	351	550	550
Dimensions utiles (cm)	400 x 190 x 23	361 x 185 x 11	394 x 190 x 14	
Roues	175R14C	165R13C	165R13C	
Résistance essieu(x) (kg)	2 x 1300	1 x 1300	2 x 1100	2 x 1300
Timon galvanisé	en V	en V	en V	en V
Hauteur plancher / sol (cm)	48	47	46	
Roue jockey	Ø60	Ø60	Ø60	
Equipement série	plancher CP barre d'arrêt	2 rampes 43x30 cm ressorts de bascul.	2 grandes rampes 43x120 cm ressorts de bascul.	
Options	rampes roue de sec.+ support treuil 1600 kg + support (1) rehausses grillagées kit hydrau.+ hayon	roue de sec.+ support treuil 900 kg + support (1) cale de roue kit hydraulique	roue de sec.+ support treuil 1600 kg (32740) ou 2500 kg (32760) + support (1) kit hydraulique cale de roue - plancher CP	

(1) capacité maxi sur une pente de 20%

Lider se réserve le droit de modifier les caractéristiques techniques sans préavis

Les Porte-Engin

Les Points Forts

homologation CE

Porte-engin 33850

Porte-engin 33860

Porte-engin 33905L

Caractéristiques	Porte-engin 33850	Porte-engin 33855L	Porte-engin 33860	Porte-engin 33865L	Porte-engin 33900	Porte-engin 33905L
P T A C (kg)	2500/2000	2500/2000	3500/3000/2700	3500/3000/2700	3500/3000/2700	3500/3000/2700
Masse à vide mini (kg)	530	570	610	690	670	720
Dimensions utiles (cm)	300 x 145 x 8/18		300 x 145 x 8/18		350 x 170 x 8/18	
Roues	175R14C		195R14C		195R14C	
Résistance essieu(x) (kg)	2 x 1300		2 x 1800		2 x 1800	
Timon galvanisé	en V	réglable	en V	réglable	en V	réglable
Hauteur plancher / sol (cm)	49		52		52	
Roue jockey	Ø60	Ø60	Ø60	Ø73	Ø60	Ø73
Equipement série	plancher CP rampes alu 1m60 - béquilles sous rampes					
Options	barre d'arrêt - support godet avant - 3ème rampe roue de secours + support chaînes d'arrimage abaisseur de tension 24V-12V - porte-documents anneau pour timon réglable					

Lider se réserve le droit de modifier les caractéristiques techniques sans préavis

Les Équipements

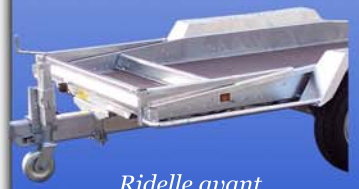

Ridelle avant

Support godet avant
Barre d'arrêt

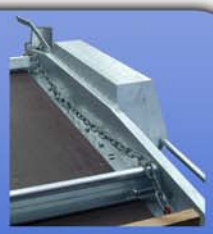

Kit chaîne

Roue de secours + support

3ème rampe

Porte-document