GAMME RACING

MODÈLE : MR 500 COBRA

Le modèle **MR 500 Cobra** est une **remorque plateau** spécifiquement étudiée pour être utilisée comme **porte moto** et possède aussi un côté **multifonctions** de part la surface de chargement de son plateau et les différents points d'amarrage qui permettent le transport d'une multitude de marchandises, matériaux et véhicules.

Comme toutes les remorques **Motorbronx**, la remorque plateau MR 500 possède notre **nouveau système mécanique breveté** qui permet l'**abaissement du plateau** au sol et donc un **chargement sans efforts**.

La **MR 500 COBRA** est idéale pour transporter motos, scooters ou autres lors de vos déplacements.

CHARGEMENT SÉCURISÉ & STABLE SANS RAMPES

REMORQUE MULTIFONCTIONS

FIABILITÉ SIMPLICITÉ & AUTONOMIE

Découvrez les **caractéristiques techniques** au verso

*Photos non contractuelles

WWW.MOTORBRONX.FR

MASSES & DIMENSIONS

Les points de contact au sol et le faible angle assurent un chargement facile et stable

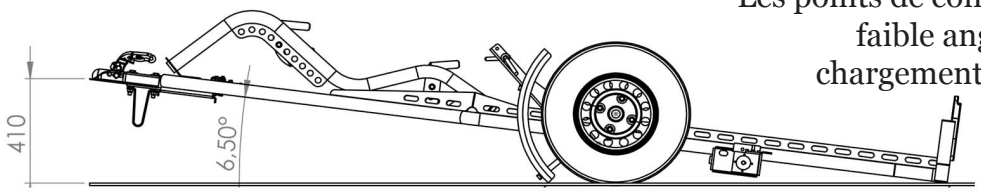

MASSES

PTAC : 500 ou 750 Kg au choix
Poids à vide : 170 Kg
Charge utile : 330 ou 580 Kg selon le PTAC

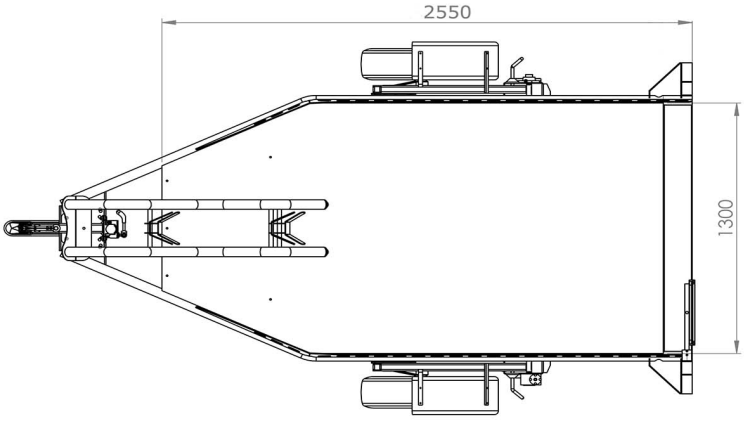

DIMENSIONS

Hors tout :
-Longueur : 3.30 Mètres
-Largeur : 1.90 Mètres

Dimensions utiles de chargement :
-Longueur : 2.55 Mètres
-Largeur: 1.30 Mètres

PRÉ-ÉQUIPEMENT DE BASE

*Photos non contractuelles

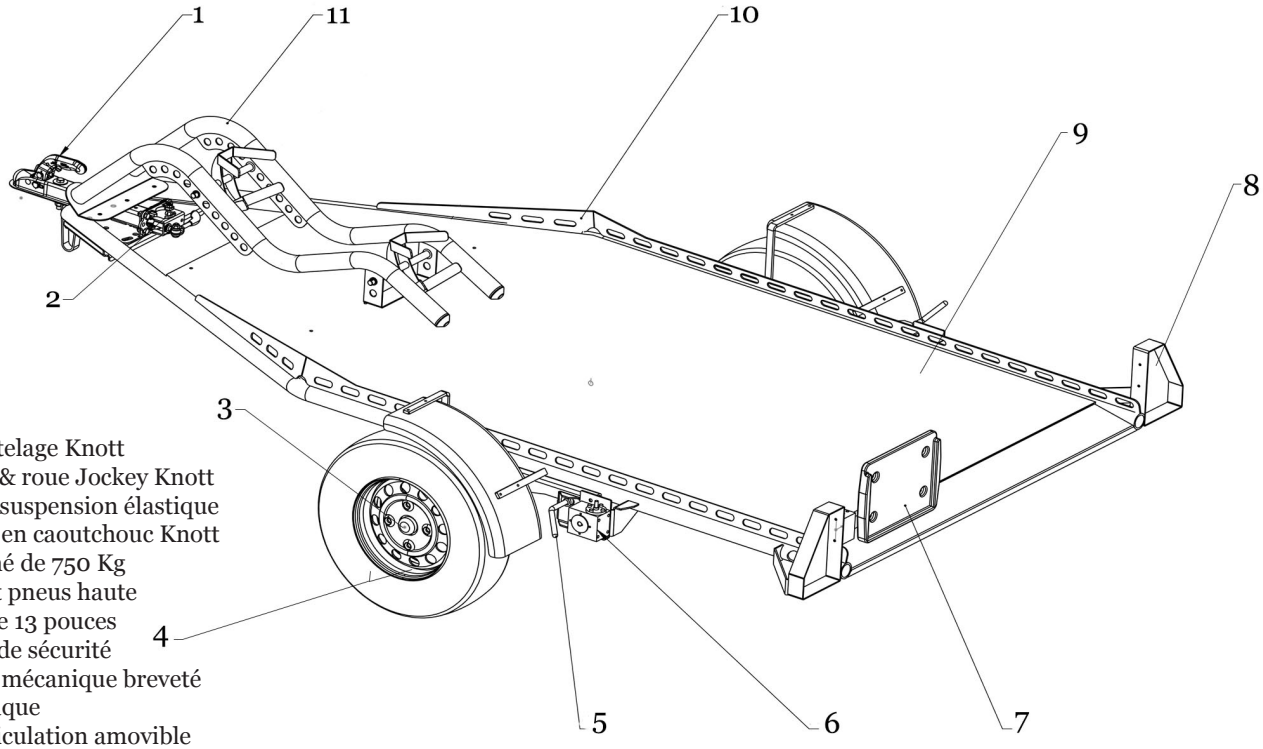

1 -Tête d'attelage Knott
2 -Support & roue Jockey Knott
3 -Essieu à suspension élastique à torsion en caoutchouc Knott non-freiné de 750 Kg
4 -Jantes et pneus haute résistance 13 pouces
5 -Verrous de sécurité
6 -Système mécanique breveté
7 -Porte plaque d'immatriculation amovible
8 -Feux 5 positions et broche 13 fiches
9 -Plancher bakélisé de 9 mm
10-Nombreux points d'amarrage
11-Sabot Bloque roue Motorbronx

Châssis tubulaire laser-découpé en 3 Dimensions puis mécano-soudé
Finition par thermolaquage de couleur Rouge ou Noir (couleur personnalisée en option)
Système mécanique d'abaissement livré avec manivelle

FABRICATION FRANÇAISE AUX NORMES EUROPÉENNES CE

OPTIONS

-Roue de secours
-Jantes alliage
-Sangles d'arrimage
-Sabots bloque roue
-Essieu freiné
-Couleur personnalisée
-Moteur électrique (bientôt disponible)
-Anti-vol
-Coffres

Autres options et accessoires disponibles sur demande

motorbronx FRANCE

Vente & location
de remorques à chargement sans efforts

390 Avenue de l'Aube Rouge
34170 Castelnau le Lez
04 99 23 59 92
contact@motorbronx.fr

WWW.MOTORBRONX.FR